ALESIS DRUMS

STRIKE PRO SPECIAL EDITION

Assembly Guide
Guía de armado
Guide d'assemblage
Guida di montaggio
Montageanleitung
組み立てガイド

alesis.com

Manual Version 1.1

1

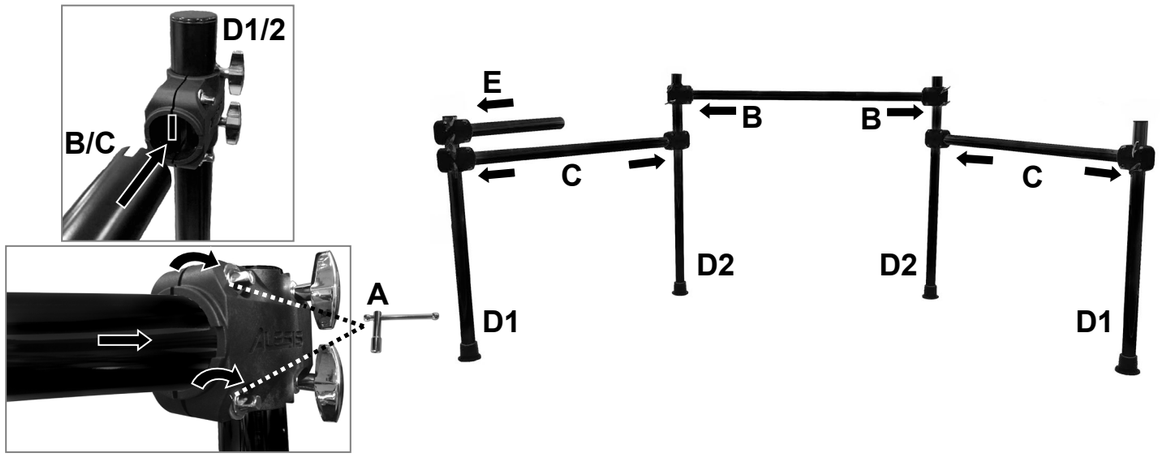

2

Hi-hat stand not included. No se incluye el soporte de hi-hat. Pied de charleston non compris.
Supporto per hi-hat non in dotazione. Der Hi-Hat-Ständer ist nicht im Lieferumfang enthalten.
ハイハットスタンドは別売りです。

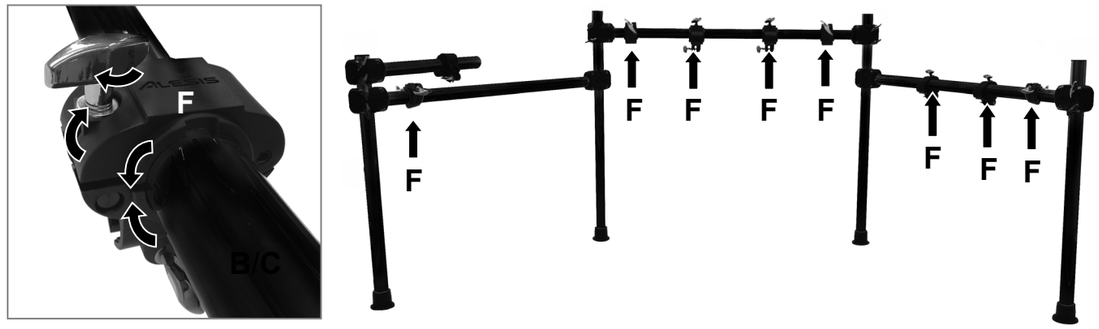

3

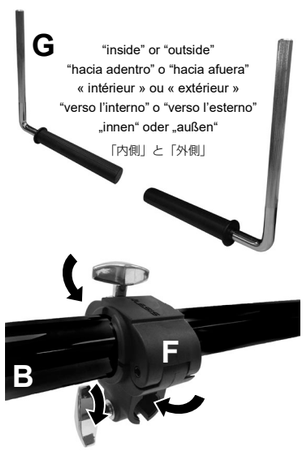

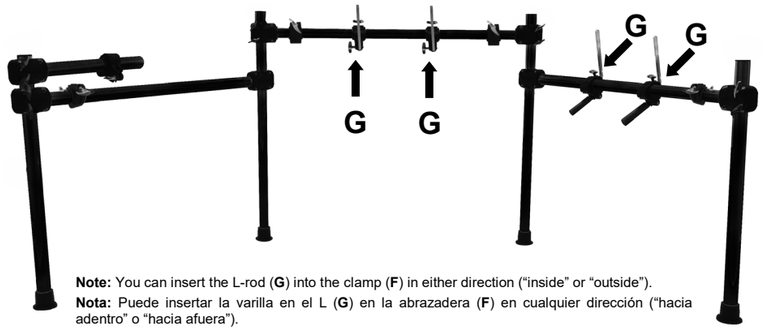

Note: You can insert the L-rod (**G**) into the clamp (**F**) in either direction ("inside" or "outside").

Nota: Puede insertar la varilla en el L (**G**) en la abrazadera (**F**) en cualquier dirección ("hacia adentro" o "hacia afuera").

Remarque : Vous pouvez insérer la tige en L (**G**) dans la bague (**F**) dans l'une ou l'autre direction (« intérieur » ou « extérieur »).

Nota bene: l'asta a L (**G**) può essere inserita nel morsetto (**F**) in qualsiasi direzione (rivolta "verso l'interno" o "verso l'esterno").

Hinweis: Sie können die L-Stange (**G**) von beiden Richtungen in die Klemme (**F**) einbringen („innen" oder „außen").

記：Lロッド(G)は内側外側のどちら側からでもクランプ(F)に差し込むことができます。

4

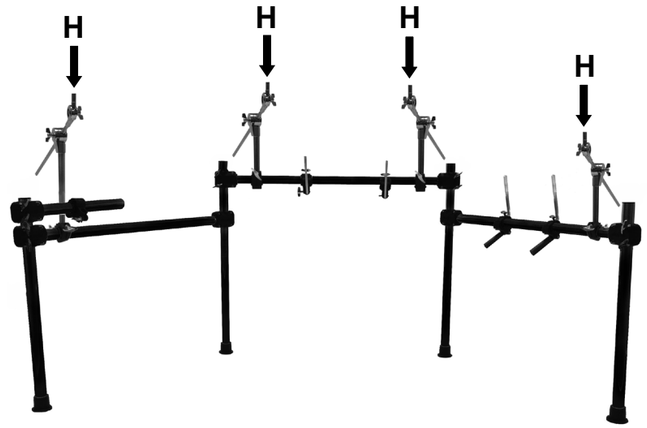

5

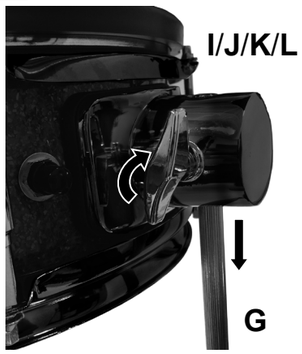

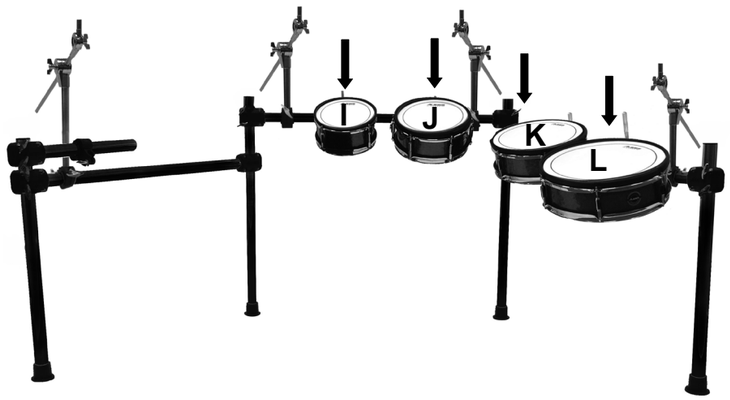

6

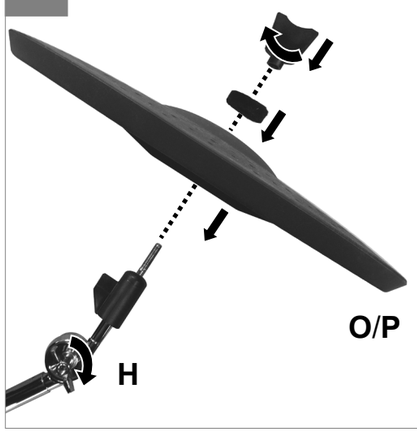

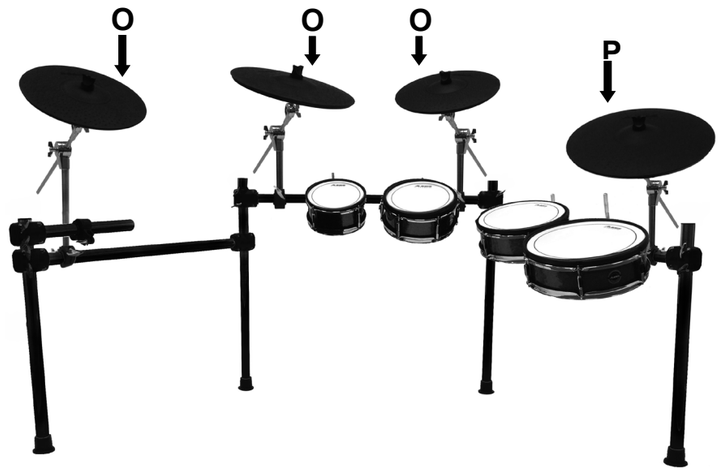

STRIKE PRO SPECIAL EDITION